Marchio / Brand ZUCCHETTI

Classe / Class WW

AGORÀ

ZAG695

Gruppo incasso vasca-doccia a tre fori. / 3 hole built-in bath-shower mixer.

Gruppo incasso vasca-doccia a 3 fori con deviatore a 2 vie.

3 hole built-in bath-shower mixer with 2 way diverter.

R99508

Parte incasso. / Built-in part.

Marchio / Brand ZUCCHETTI

Classe / Class WW

AGORÀ

ZAG695

Finiture / Finishes

Cromo / Chrome

C8

Nickel Lucido / Polished Nickel

C40

Oro / Gold

C41

Oro spazzolato / Brushed Gold

P21

PVD brushed chocolate / PVD brushed chocolate

P31

Brushed PVD British gold / Brushed PVD British gold

Note / Notes

AGORÀ

ZAG695 Disegno Complessivo / Overall Drawing

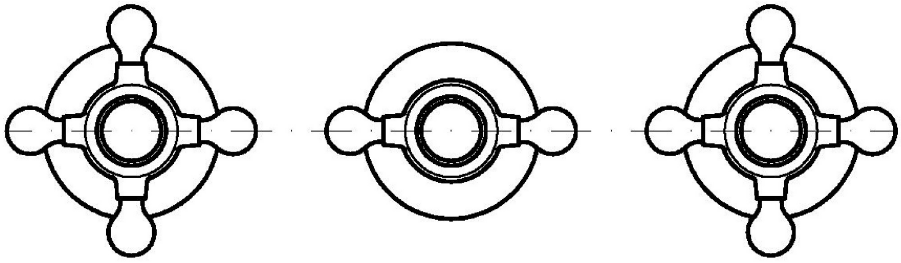

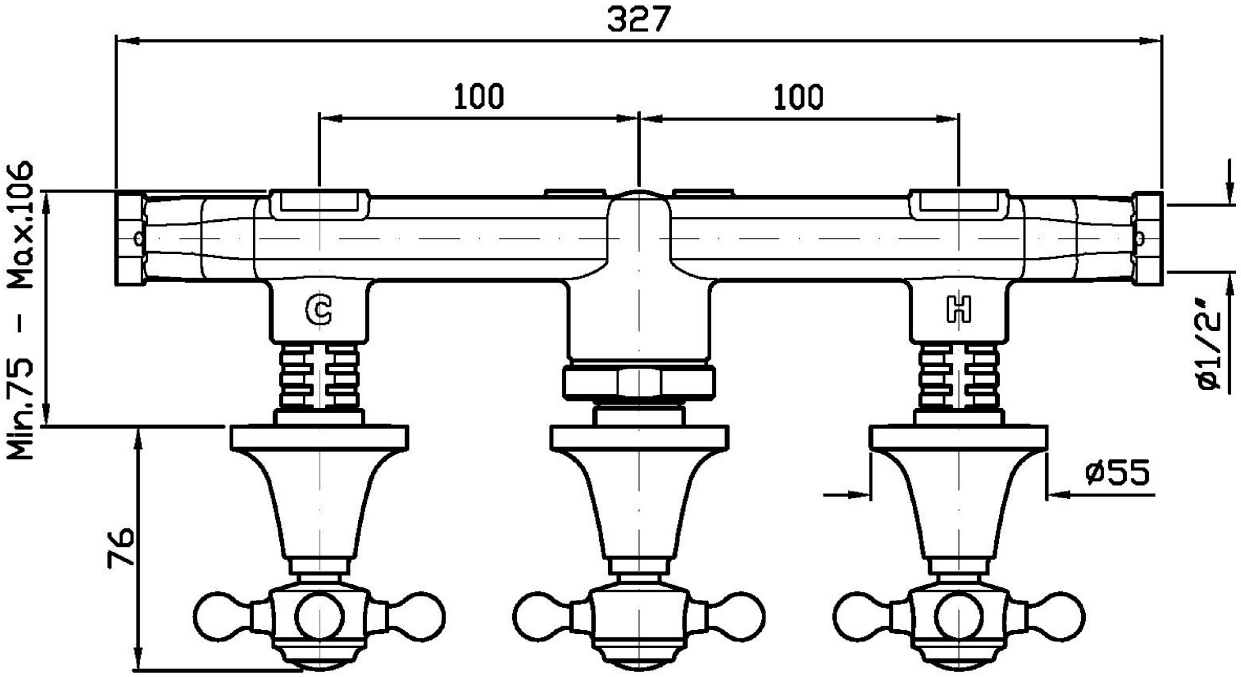

AGORÀ

ZAG695 Esplosi / Exploded

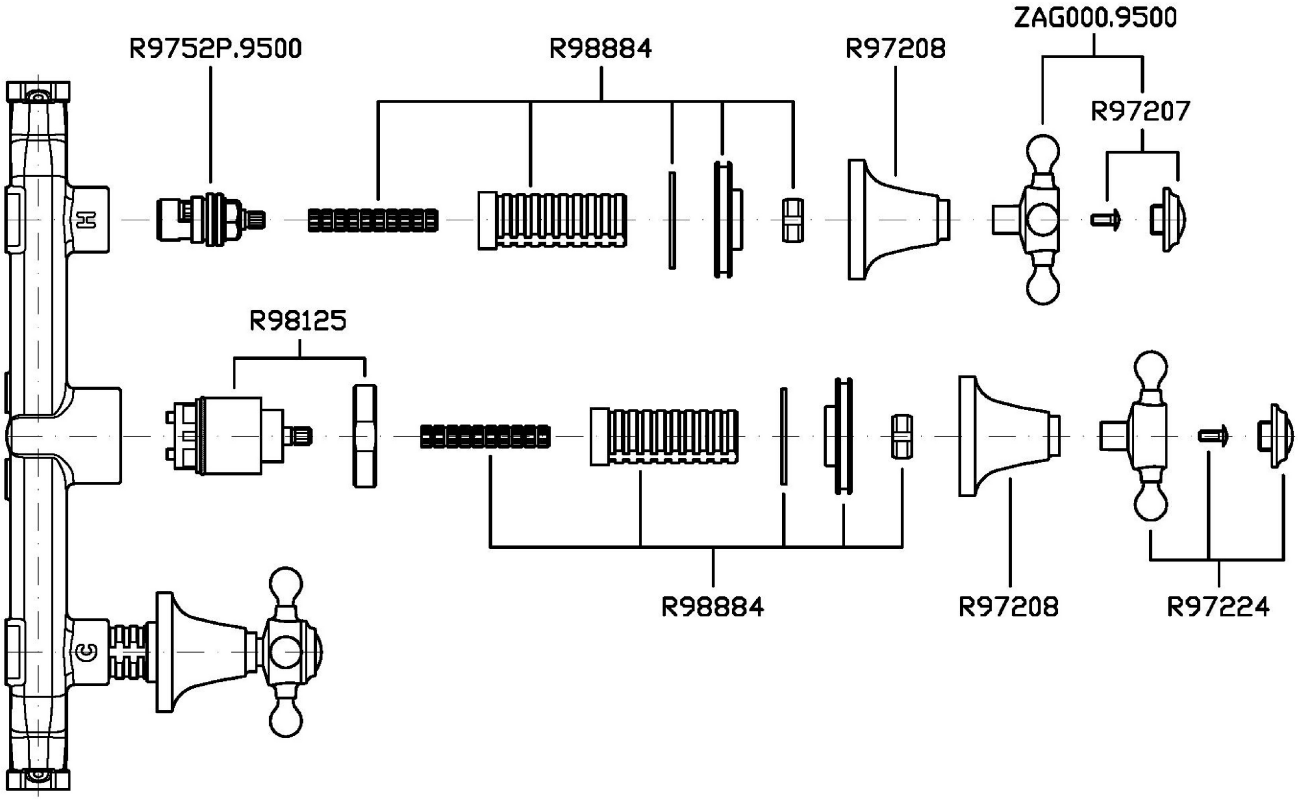

AGORÀ

ZAG695 Portate / Flowrates (lt/min)

	PRESSIONE PRESSURE	1 BAR	2 BAR	3 BAR	4 BAR	5 BAR
P1	BOCCA VASCA WALL SPOUT	**10,5**	**15,3**	**19**	**22**	**24**
P2	DEVIATORE DIVERTER	**10,5**	**15,3**	**19**	**22**	**24**
P3						
P4						
P5						

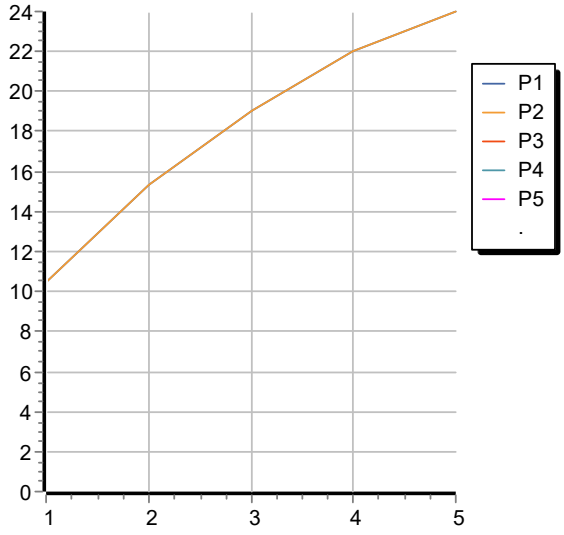

AGORÀ

ZAG695 Pesi e Misure / Weights and Sizes
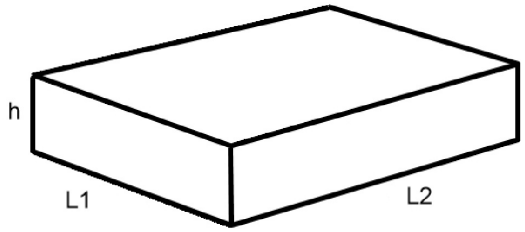
Peso (Kg) Weight (lb)	2,24 (Kg)	4,94 (lb)
Volume test (dc3) - (in3)	7,43 (dc3)	453,41 (in3)
h (mm) - (in)	90,00 (mm)	3,54 (in)
L1 (mm) - (in)	250,00 (mm)	9,84 (in)
L2 (mm) - (in)	333,00 (mm)	13,11 (in)